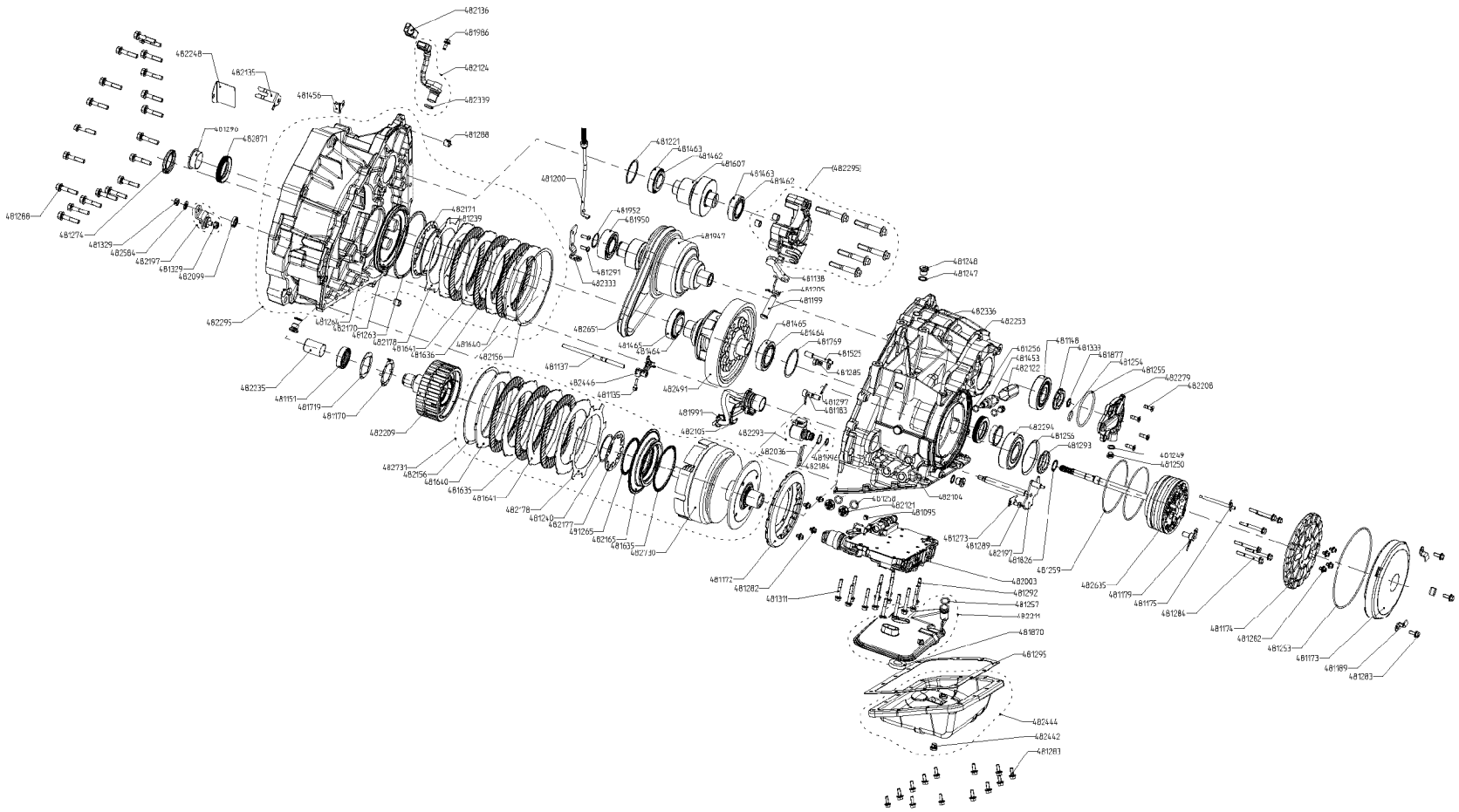

Det.	10-01-14	-	-	-	-	-	-	-	-	10-11-14	Masse Mass kg
Name	Matterne	-	-	-	-	-	-	-	-	02	
	Bearb. Drawn	Konstr. Design	Funkt. Funct.	Norm Stand.	Fertig. Prod.	Verz. Teeth	Hand.Datum mod.date	Name Name	Ausd.Nr. Mod.No.	Dok.vers. Doc.vers.	Kahnl.Dokum.Nr. Similar docu. no. -

Dieses Dokument darf weder kopiert noch dritten Personen ohne unsere Erlaubnis mitgeteilt werden.
Diese Konstruktion ist unser Eigentum.

This document may not be copied or disclosed to third persons without permission of ZF.
We are the owner of this design.

ZF Getriebe N.V. Sint-Truiden

Technische Informatie: Technical information
-
-
-

Benennung: Description
-
-

CAD-System: CAD system PRO/E

Nebteilnummer: Castingtorging No. -

Blatt: Sheet 1 of 1

Materialnummer: Item number -

Maas-Stab: Scale 3/10

Dokumentnummer: Document number LEVEL_01

DIN A0

abgeleitet von: 1882210_ANNEX1 (ANNEX)